exar®

BRANO | STAL ŻELIWO | ŁAŃCUCH KL.8 | KLASA 1Bm | NOŚNOŚĆ 15t 20t | 5m ZAMÓWIENIE <5m>

WCIĄGNIK ŁAŃCUCHOWY Z220 (15 i 20 TON)

Wciągnik łańcuchowy przejezdny typ Z220, z ręcznym napędem mechanizmu podnoszenia i przesuwu o nośności 0,5t, 1t, 1,6t, 3,2t, 5t, 7,5t oraz, 10t został skonstruowany wyłącznie do ręcznego pionowego podnoszenia i opuszczania luźnych ładunków na stanowisku pracy. Masa ładunku przy podnoszeniu nie może przekroczyć podanej dopuszczalnej nośności.

Właściwości:

- główne części wciągnika wykonane ze stali konstrukcyjnej, żeliwa, wkładki hamulcowe hamulca z mosiądzu lub materiału metalowo - ceramicznego,
- prosta konstrukcja i obsługa, • minimalne wymagania dotyczące konserwacji,
- możliwość dostosowania do określonej szerokości belki jezdnej przez regulację rozstawu kół,
- ocynkowane łańcuchy napędowe i nośne, • koła jezdne łożyskowane na łożyskach tocznych,
- możliwość montażu na profilach „skośnych" - „I", a także na „prostych": IPE, HEA, HEB,HEM,
- standardowa wysokość podnoszenia 3 m, inna na zamówienie,
- możliwość zamówienia wersji do pracy w środowisku zagrożonym wybuchem (NEXP),
- zakres udźwigu(t): 15t i 20,0t,
- konstrukcja wciągnika odpowiada wymaganiom określonym przez Dyrektywę Parlamentu Europejskiego oraz Rady Europy 2006/42/ES.

Zastosowanie:

- stosowany do podnoszenia, opuszczania i przemieszczania ładunku po poziomym torze jezdnym jedno-belkowym prostym lub zakrzywionym,
- szczególnie korzystny w miejscach, w których urządzenie do podnoszenia nie jest intensywnie wykorzystywane,
- służyć może jako serwisowe urządzenie dźwigowe do prac montażowych i konserwacyjnych w urządzeniach technologicznych,
- przydatny w miejscach pozbawionych źródeł energii,
- możliwość wykorzystania również w środowisku z niebezpieczeństwem wybuchu (oznaczenie NEXP) (opcjonalnie na zamówienie).

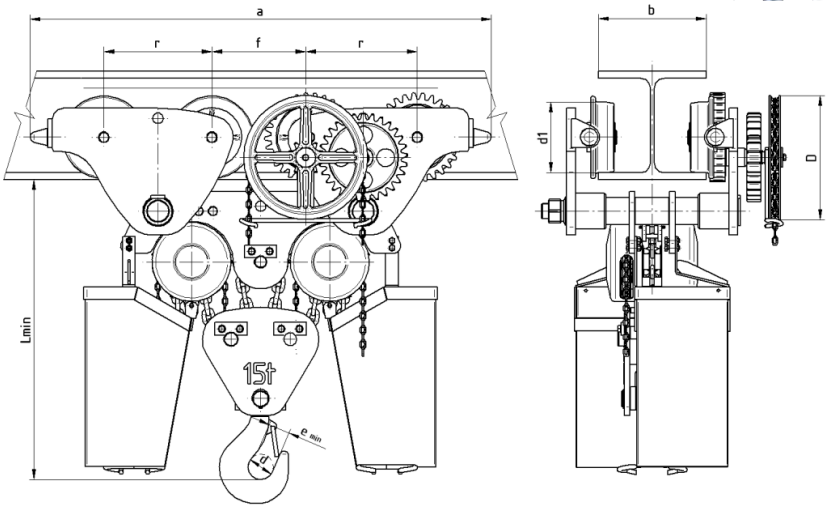

Typ	Nośność	Wymiary (mm)								Liczba pasm nośnych	Łańcuch ČSN EN 818-7 Kl.8	Siła sterująca przesuw/ podnosz (N)*	Prędkość podnoszenia/ (m/min)**	Masa (kg)
		a	d	d1	D	e min	L min	r	f					
Z220	15	1290	71	196	375	50	780	300	270	4	Ø 11x31	500/480	0,15	285
Z220	20	1500	80	237	428	62	720	328	380	6	Ø 11x31	500/400	0,10	345

* obliczono przy założeniu odwinięcia 30m łańcucha ręcznego na minutę. Łańcuch ręczny dla wszystkich nośności Ø 4×20

** dla wózków o nośności 3,2-10t trzeba przy obciążeniu ciężarem bliskim nośności zapewnić obsługę przez dwie osoby.